Ersatzteile für Normstahl Deckensektionaltor DST-9 Bj. 06/1994 bis 04/2001 Deckenlauf Niedrigsturz

DST-9
Niedrigsturz

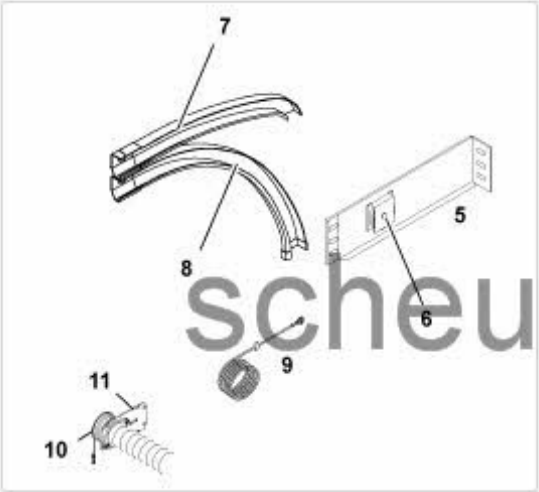

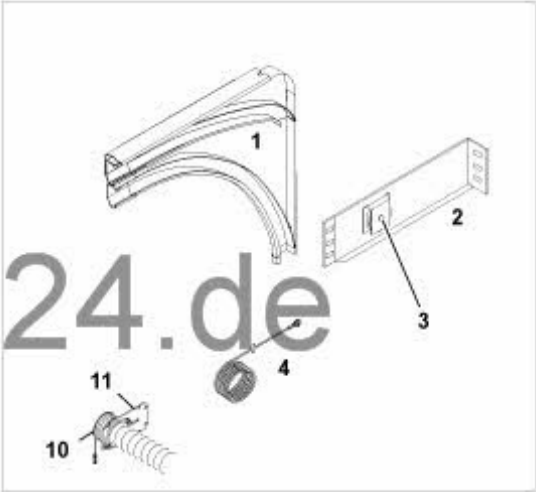

scheurich24.de