Ersatzteile für Normstahl Deckensektionaltor DST-Alu Rahmen Bj. 04/1989 bis 06/1994

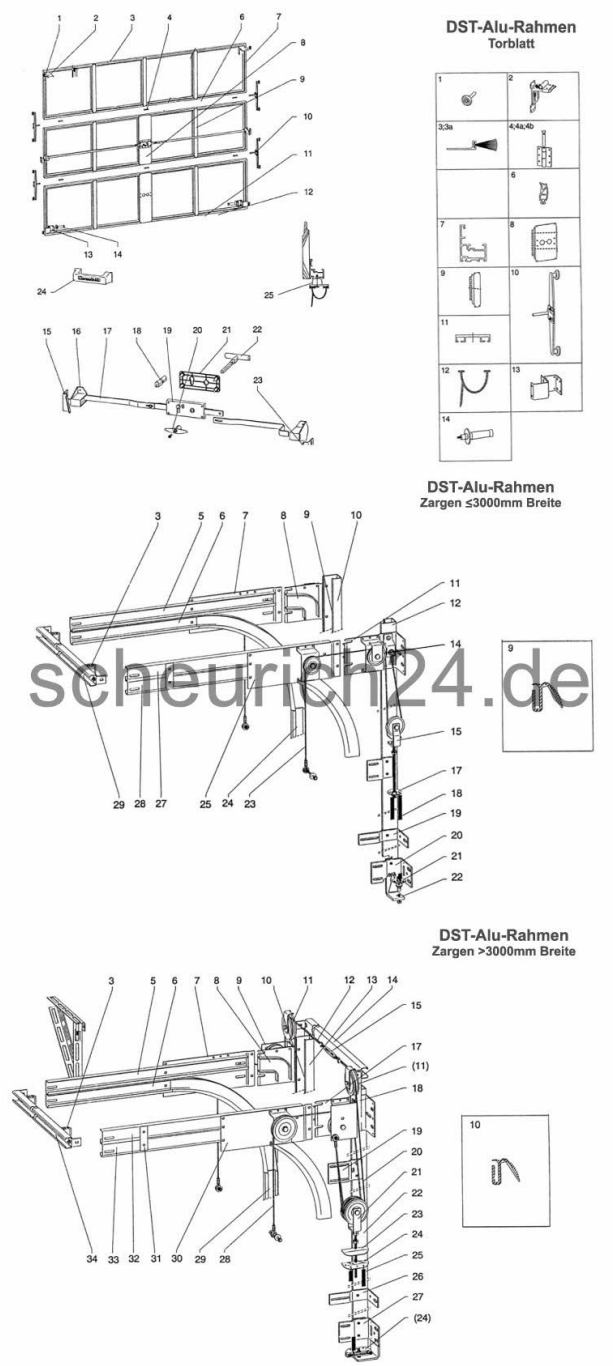

scheurich24.de