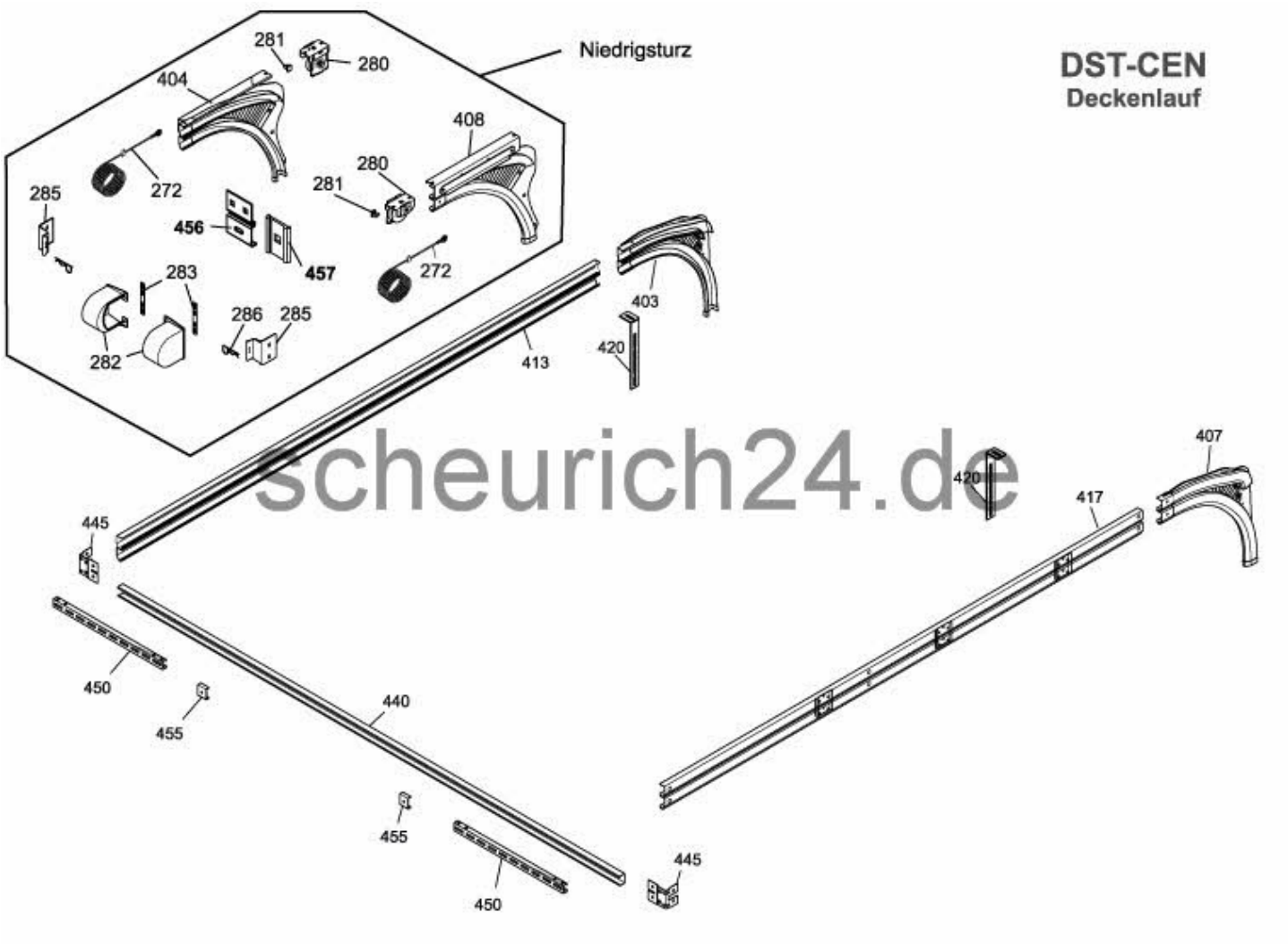Ersatzteile für Normstahl Deckensektionaltor DST-CEN Bj. 05/2001 bis 04/2006 Deckenlauf