Der Onlineshop für Türen, Tore, Fußböden, Farben
und vieles mehr ...

Telefonisch bestellen unter: **+49 (0) 6028 / 6949**

Ersatzteile für Normstahl Deckensektionaltor DST-ES100 ab Bj. 04/2006

Torzargen

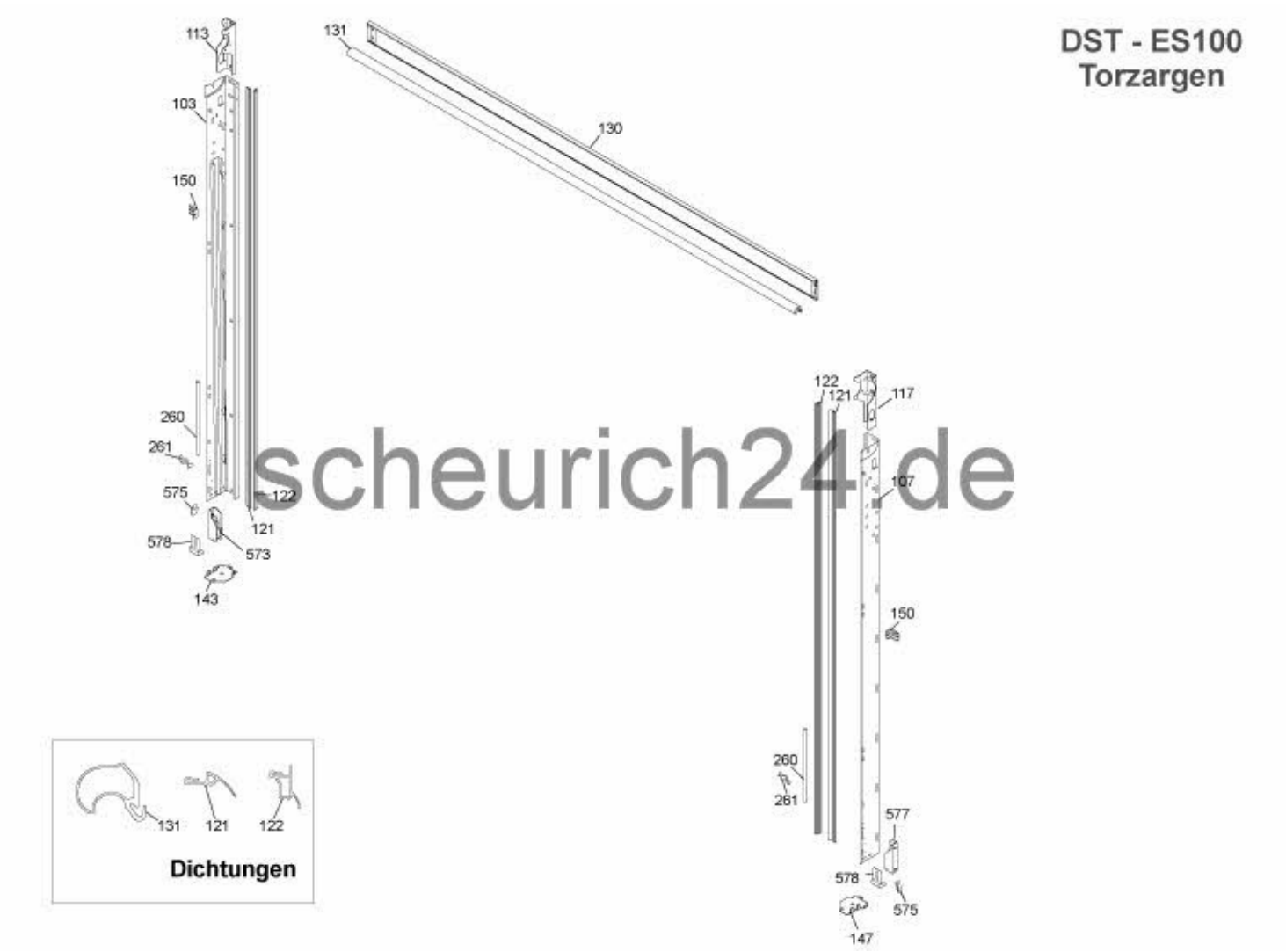

scheurich24.de

www.scheurich24.de