Ersatzteile für Normstahl Deckensektionaltor DST-PRIVAT

ab Bj. 06/1994 bis 04/2001 Griff und Schloss

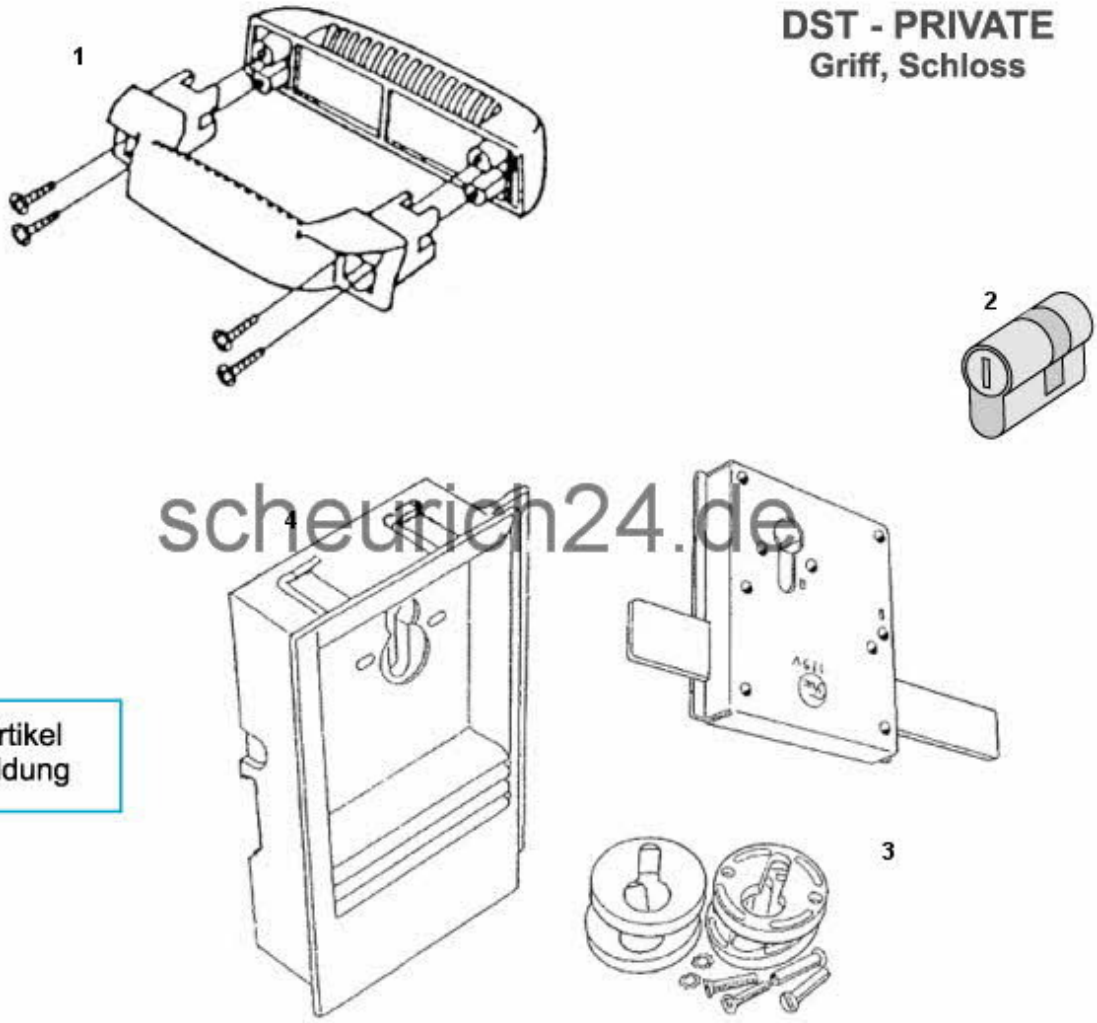

scheurich24.de

Diverse Artikel
ohne Abbildung