Ersatzteile für Normstahl Kipptore Seile

VNA (Vorne nicht ausschwingend)

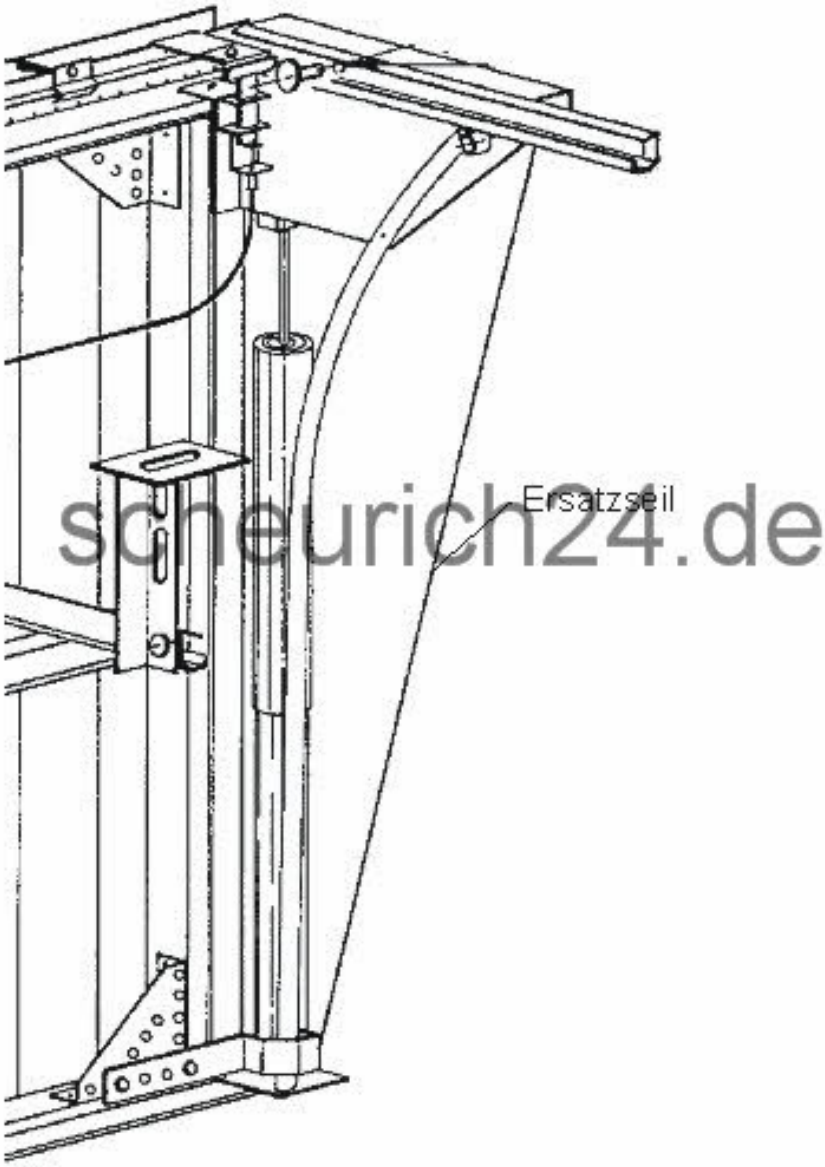

scheurich24.de

SWT
Ersatzseil Hubmechanik
(VNA)