Ersatzteile für Normstahl Seitensektionaltor SST Normallaufwerk

Bj. bis 07/1997

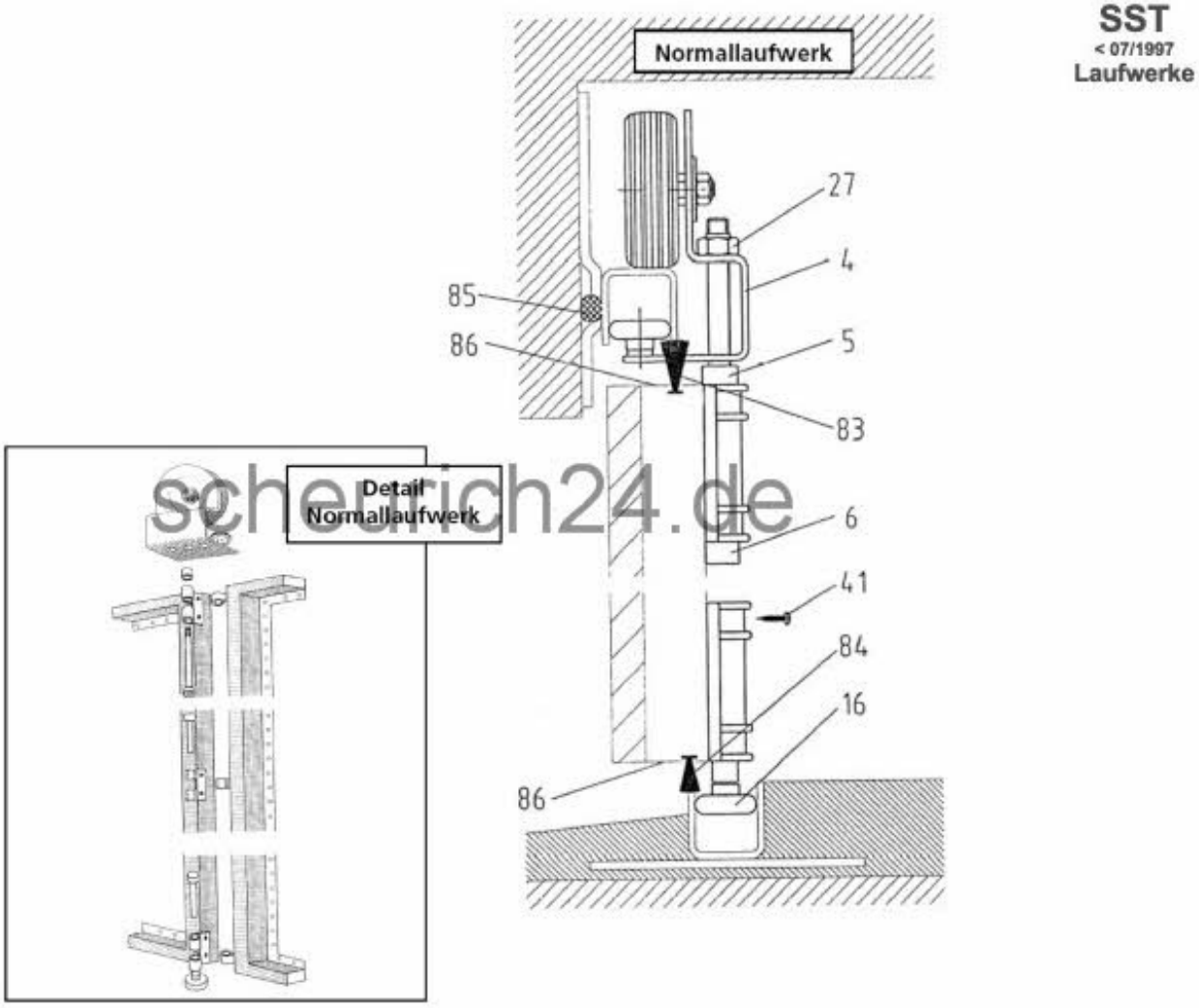

scheurich24.de