Ersatzteile für Normstahl Seitensektionaltor SST Verriegelung

1986 bis 07/1997

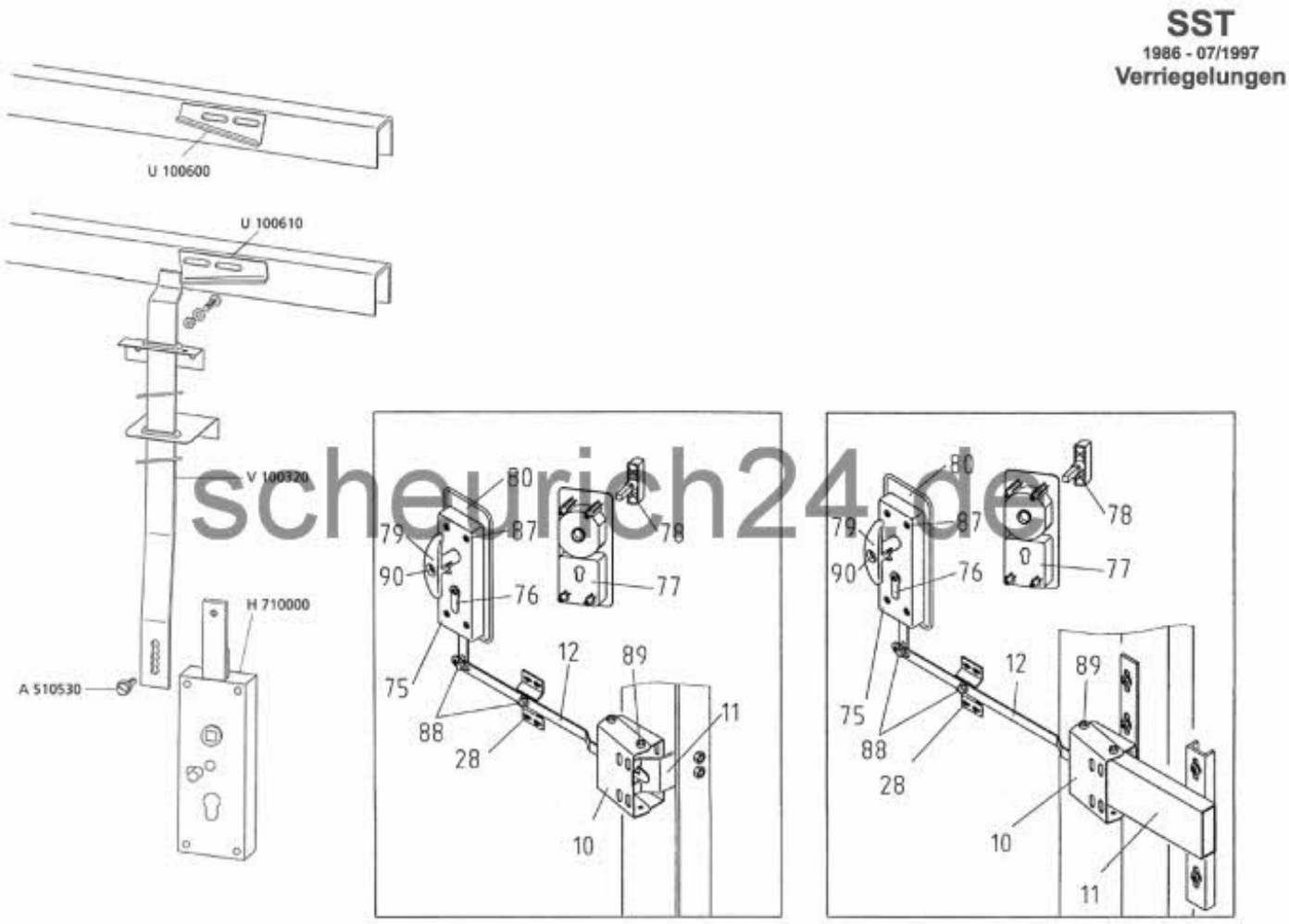

scheurich24.de