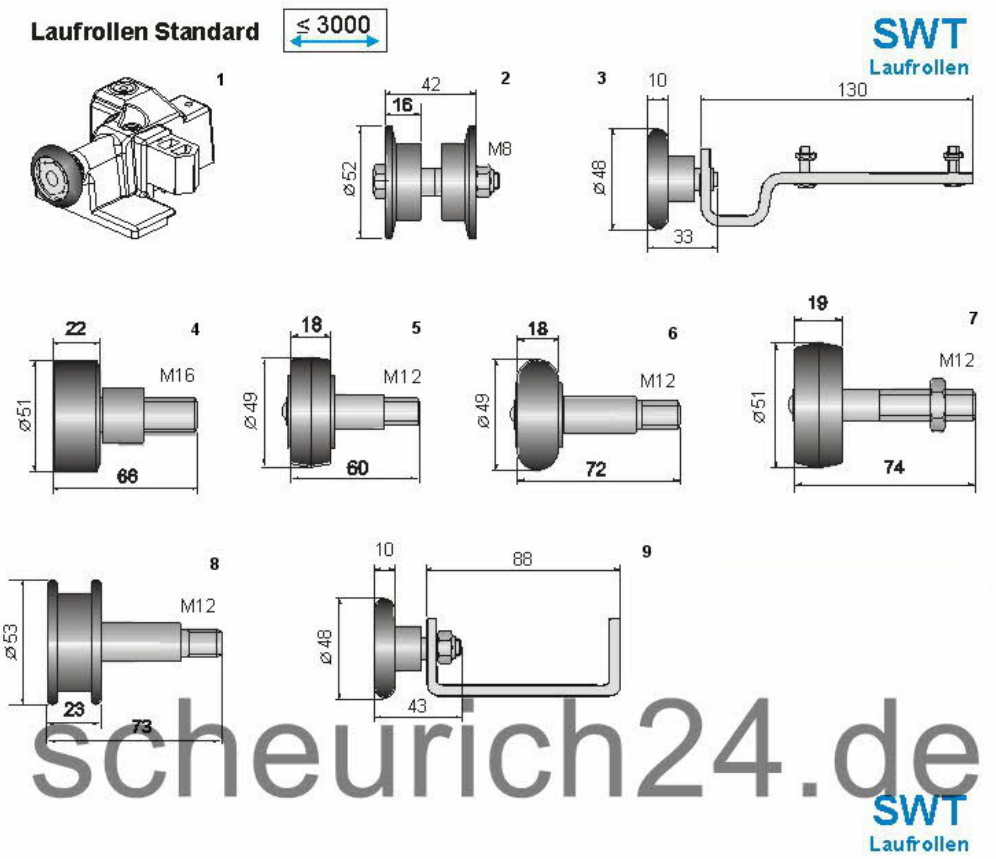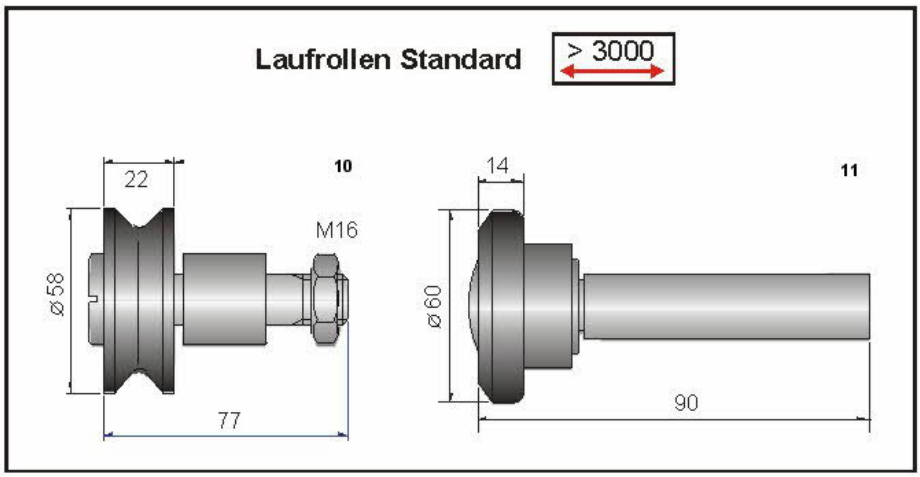Ersatzteile für Normstahl Schwingtor SWT Laufrollen