Ersatzteile für Normstahl Schwingtor SWT Schlösser Nebeneingangstüren

SWT
Schloss
Nebeneingangstüren

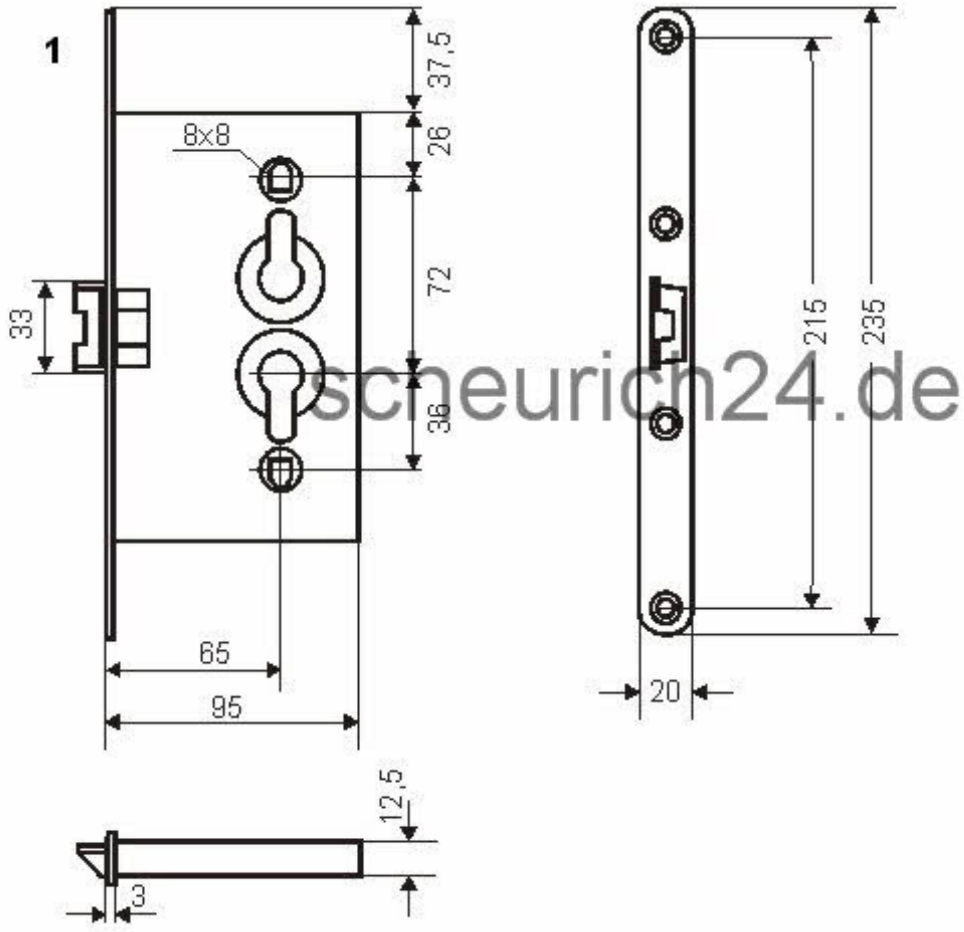

scheurich24.de