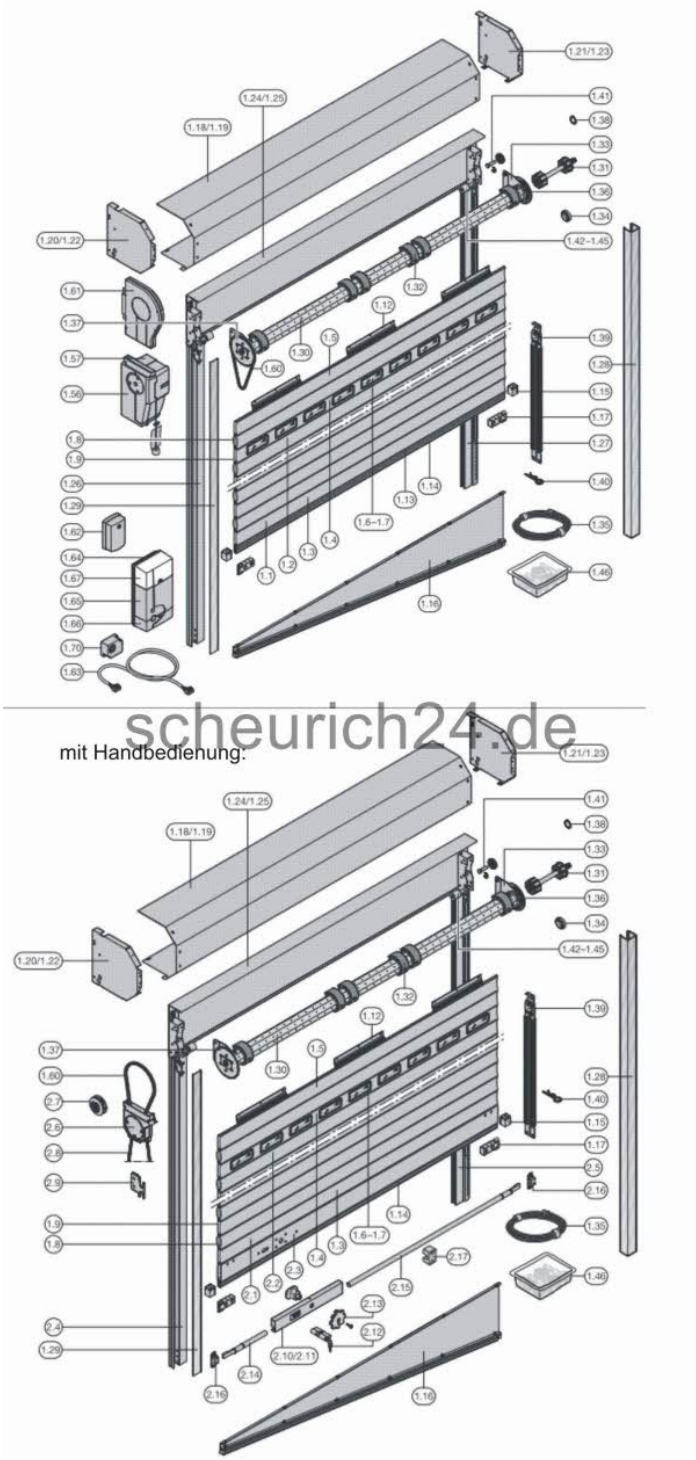Ersatzteile für Hörmann RollMatic