Anleitung für Montage und Betrieb
Sectional-Tore für Garagen Baureihe 30

Fitting and operating instructions
Sectional doors for garages series 30

Notice de montage et de manœuvre
Portes sectionnelles pour garages série 30

Montage- en bedieningshandleiding
Sectionaldeuren voor garages serie 30

Istruzioni per il montaggio e l'uso
Portoni Sezionali per garages Serie 30

Instrucciones para el montaje y funcionamiento
Puertas Seccionales domésticas Serie 30

Instrukcja montażu i obsługi
Bram segmentowych garażowych Typ 30

Szerelési és működtetési útmutató
Garázs Szekcionált kapukhoz –30-AS tipus

Veiledning for montering og bruk
Leddheiseporter for garasjer Serie 30

Instruktioner för montage och handhavande
Takskjutportar för garage Serie 30

Asennus- ja käyttöohjeet
Autotallin nosto-ovet sarja 30

Οδηγίες έγκατάστασης καί χείρίσμού
για βιομηχανικές πόρτες κατασκευαστικής 30

Vejledning for montage og brug
Ledhejseporte til garager Serie 30

Instruções de montagem e manutenção
Portas Seccionais para garagens – linha de produtos 30

Návod k montáži a obsluze
Sekční garážová vrata stavební řada 30

Руководство по монтажу и эксплатации
СЕКЦИОННЫЕ ВОРОТА ДЛЯ ГАРАЖЕЙ, СЕРИЯ 30

2.99 (7.97) Art.-Nr. 3 046 260

Urheberrechtlich geschützt.
Nachdruck, auch auszugsweise, nur mit unserer Genehmigung.
Änderungen vorbehalten.

Copyright.
No reproduction even in part is allowed without our permission.
All details subject to change.

Droits d'auteur réservés.
Reproduction même partielle uniquement avec notre autorisation.
Changements réservés.

Door de auteurswet beschermd.
Gehele of gedeeltelijke nadruk is zonder onze toestimming niet toegestaan.
Wijzigingen voorbehouden.

Diritti d'autore riservati.
Riproduzione, anche solo parziale, previa nostra approvazione. La Ditta si riserva di apportare modifiche al prodotto.

Copyright. Prohibida toda reproducción íntegra o parcial sin autorización previa.
Reservado el derecho a modificaciones.
Wszelkie prawa zastrzeżone.
Powielanie, również częściowe, wyłącznie po uzyskaniu naszej zgody. Zastrzegamy sobie prawo do zmian konstrukcyjnych.

Szerzői jogi védelem alatt.
Részleges utánnyomás is csak kizárólagos engedélyünkkel lehetséges.
A változtatások jogát fenntartjuk.

Opphavsretten er beskyttet, kopiering, ettertrykk, bare med vår godkjennelse.
Det taes forbehold om eventuelle forandringer.

Upphovsrätten skyddad.
Eftertryck, även delvis, endast med vårt medgivande.
Med förbehåll för ändringar.

Tekijänoikeussuoja.
Osittainenkin lainaaminen vain luvallamme.
Oikeus muutoksiin pidätetään.

Τα συγγραψικά δικαιώματα πρστατεύονται νομικά. Απαγορεύέται ολική ή μέρική ανατύπωση χωρίς την άδέιά μας. Διατηρούμέ το δικαίωμα αλλαγής του πέριέχομένου.

Beskyttet ophavsret. Gengivelse, også i uddrag kun med vor tilladelse.
Ændringer forbeholdt.

Proibida sa reprodução integral ou parcial sem autorização prévia.
Reservado o direito a modificações.
Chráněně autorské právo.
Otisk, i ve zkráceně formě, pouze s naším povolením.
Změny jsou vyhrazeny.

Авторские права защищеныI: перепечатка, включая и перепечатку в виде выдержек, только с нащего разрещения.
Оставляем за собой право па изменения.

Dieser Teil der Montage-Anleitung ist zusammen mit dem Bildteil zu benutzen.

This part of the fitting instruction must be used in combination with the illustrated part.

Cette partie de la notice de montage doit être utilisée avec les illustrations.

Dit deel van de montagehandleiding moet samen met de illustraties gebruikt worden.

Questa parte delle istruzioni di montaggio è da adoperarsi unitamente alle raffigurazioni.

Utilizar esta parte de las instrucciones de montaje junto con las ilustraciones.

Z tej części instrukcji montażu proszę korzystać w połączeniu z częścią ilustrowaną.

A beépítési utasítás ezen részét az ábrákkal ellátott résszel együtt kell használni.

Deene del av montasjeveiledningen skal benyttes sammen med bildedelen.

Denna del av Monterings-anvisningen används tillsammans med bild-delen.

Asennusohjeen tätä osaa tulee käyttää yhdessä kuvaosan kanssa.

Αυτο το μέροζ των οδηγιων έγκατάστασής πρέπέι υα χρήσιμοποιήθέι σέ σ υδυασμο μέ τις έικόνές.

Monteringsvejledningens teksthæfte skal anvendes sammen med det illustrerede hæfte.

Esta parte do Manual de Montagem é para utilizar junto com a parte ilustrada das gravuras.

Tuto část montážniho návodu použit zároveň s obrázkovu částí.

зту часть руководства по монтажу следет использовать совместно с рисунками.

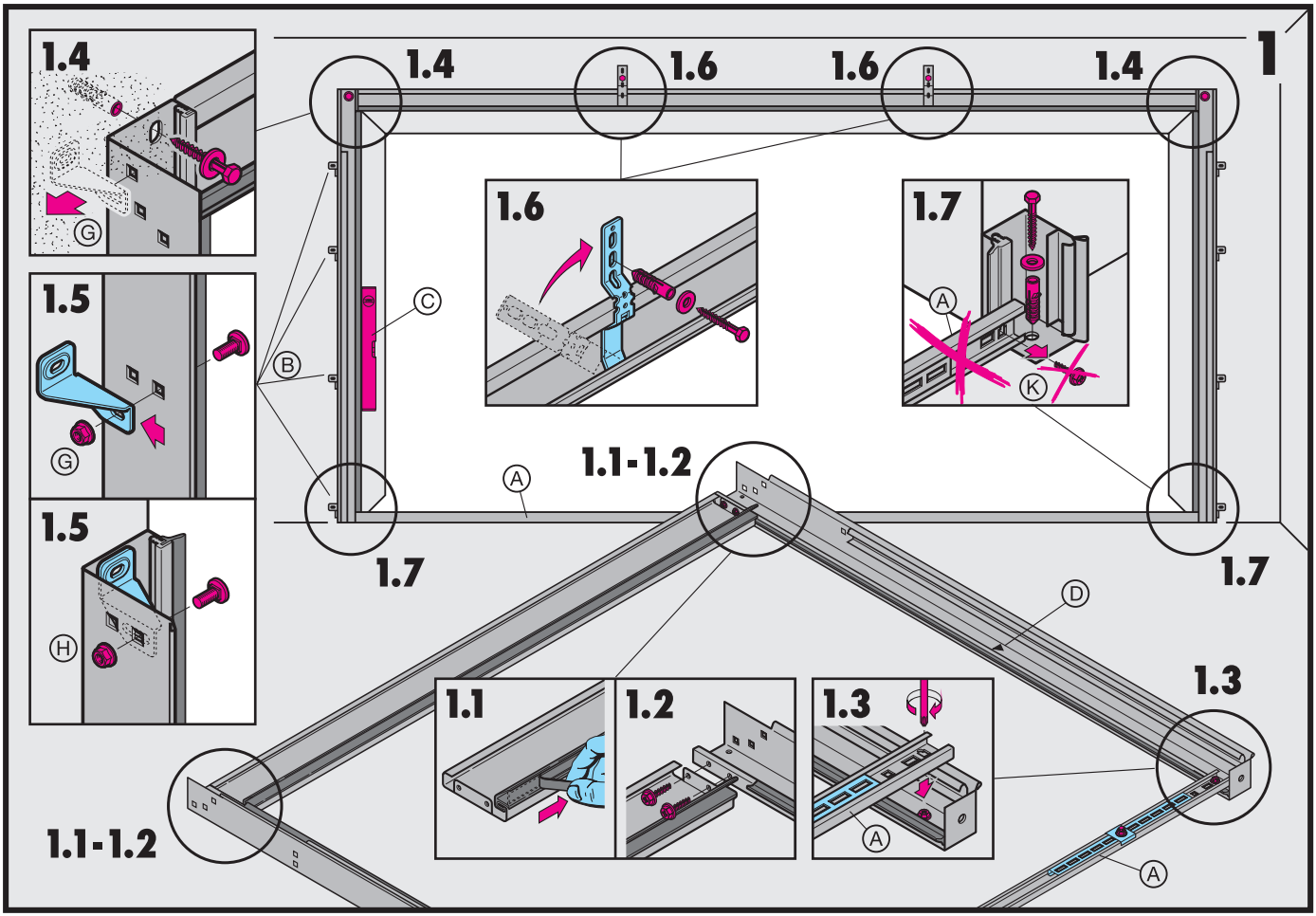
1
1.4
1.4
1.6
1.6
1.4
1.4
G
1.6
1.7
A
K
1.5
C
B
G
1.1-1.2
A
1.5
1.7
1.7
D
H
1.3
1.1
1.2
1.3
A
1.1-1.2
A

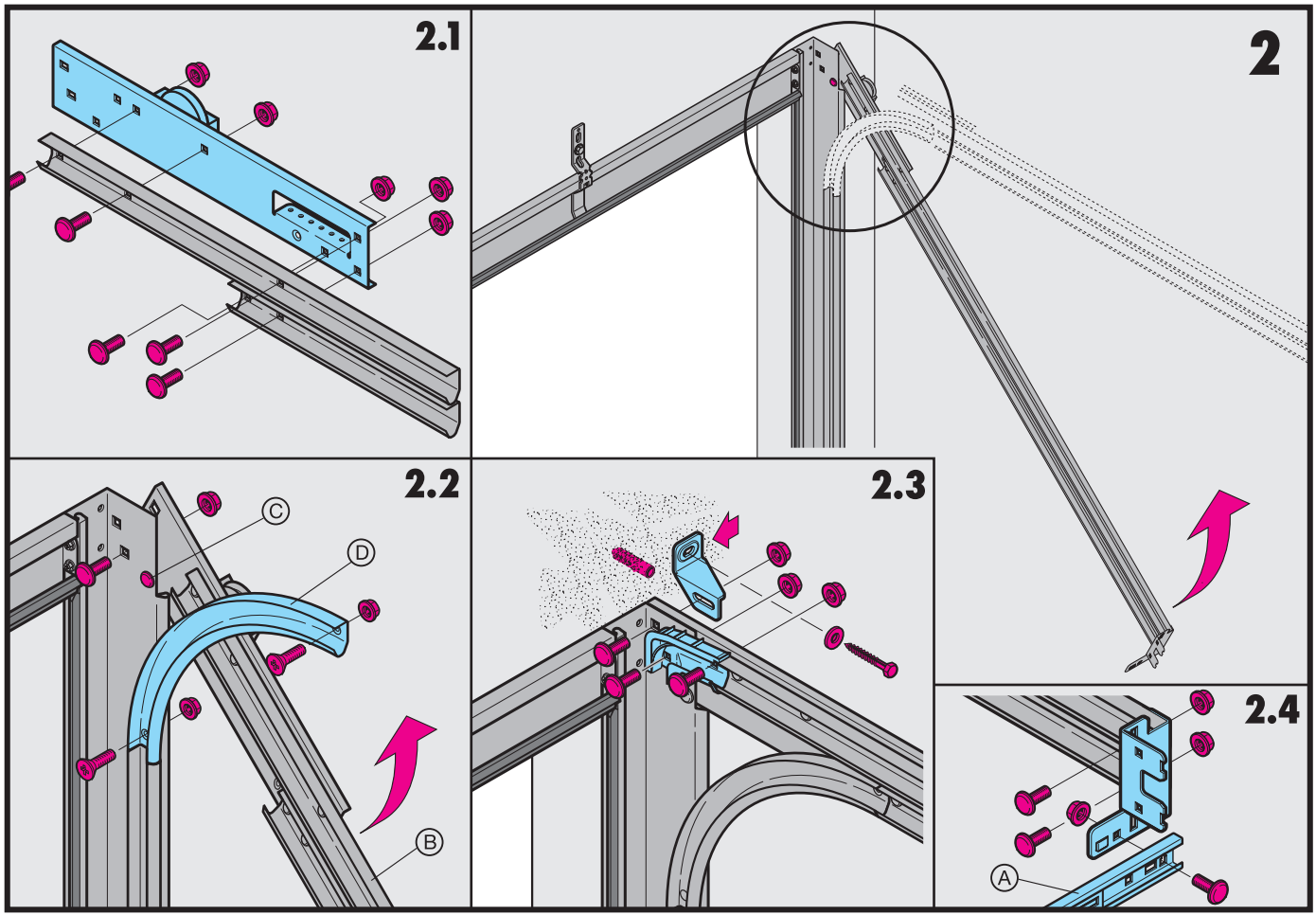
2.1
2
2.2
C
D
B
2.3
2.4
A

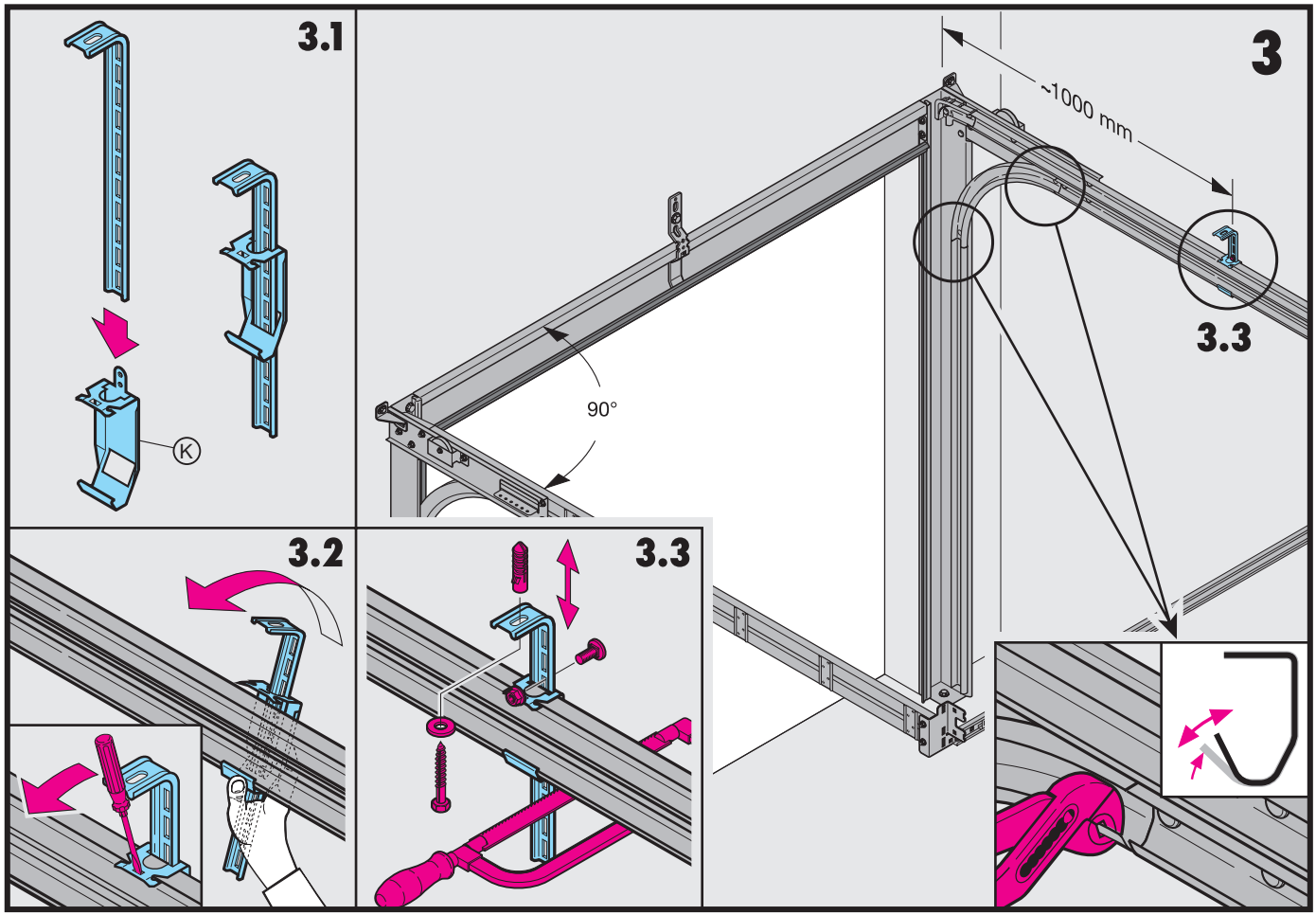
3.1
K
3
~1000 mm
3.3
90°
3.2
3.3

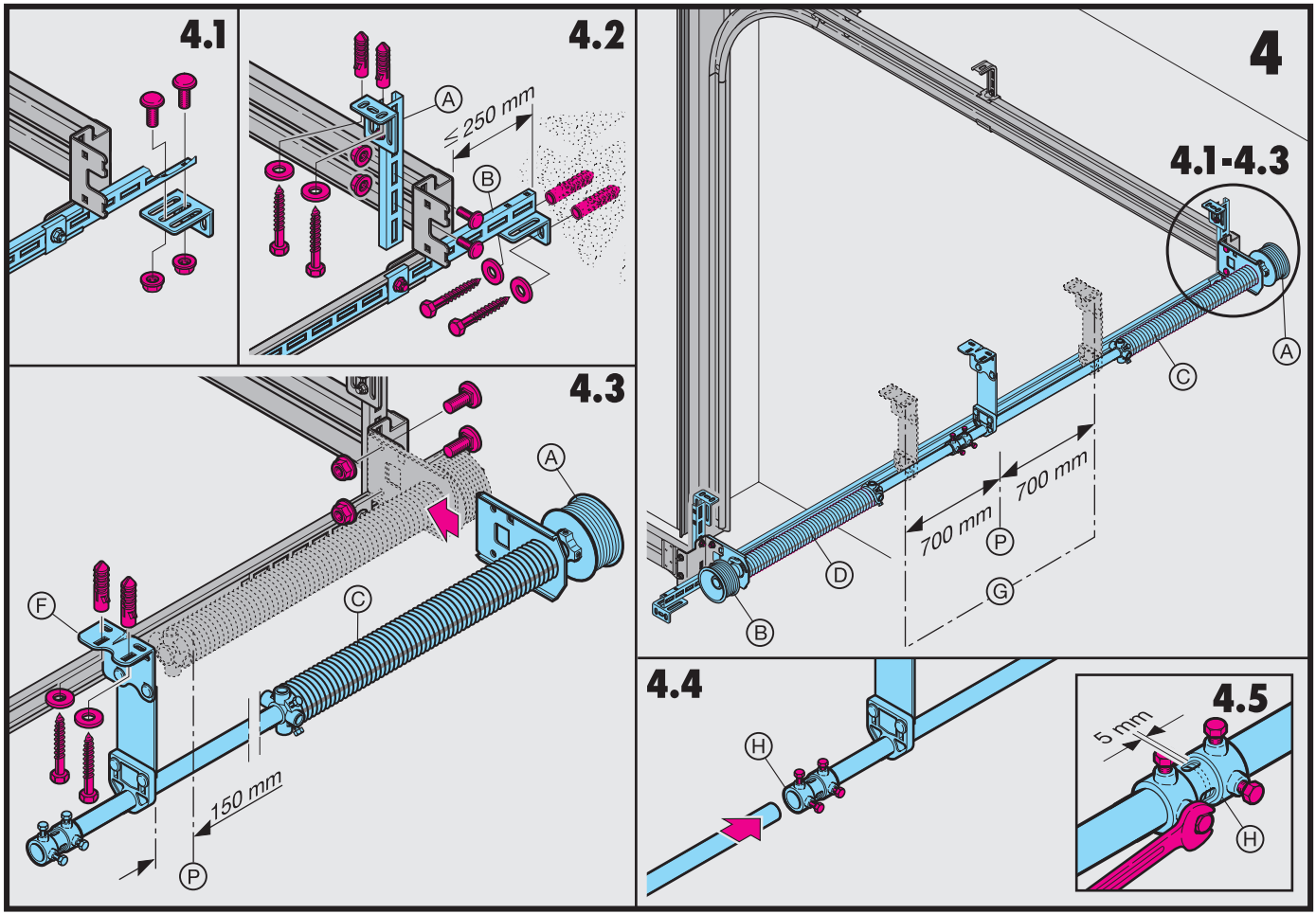
4.1
4.2
A
≤ 250 mm
B
4.3
A
F
C
150 mm
P
4
4.1-4.3
A
C
700 mm
700 mm
P
D
G
B
4.4
H
4.5
5 mm
H

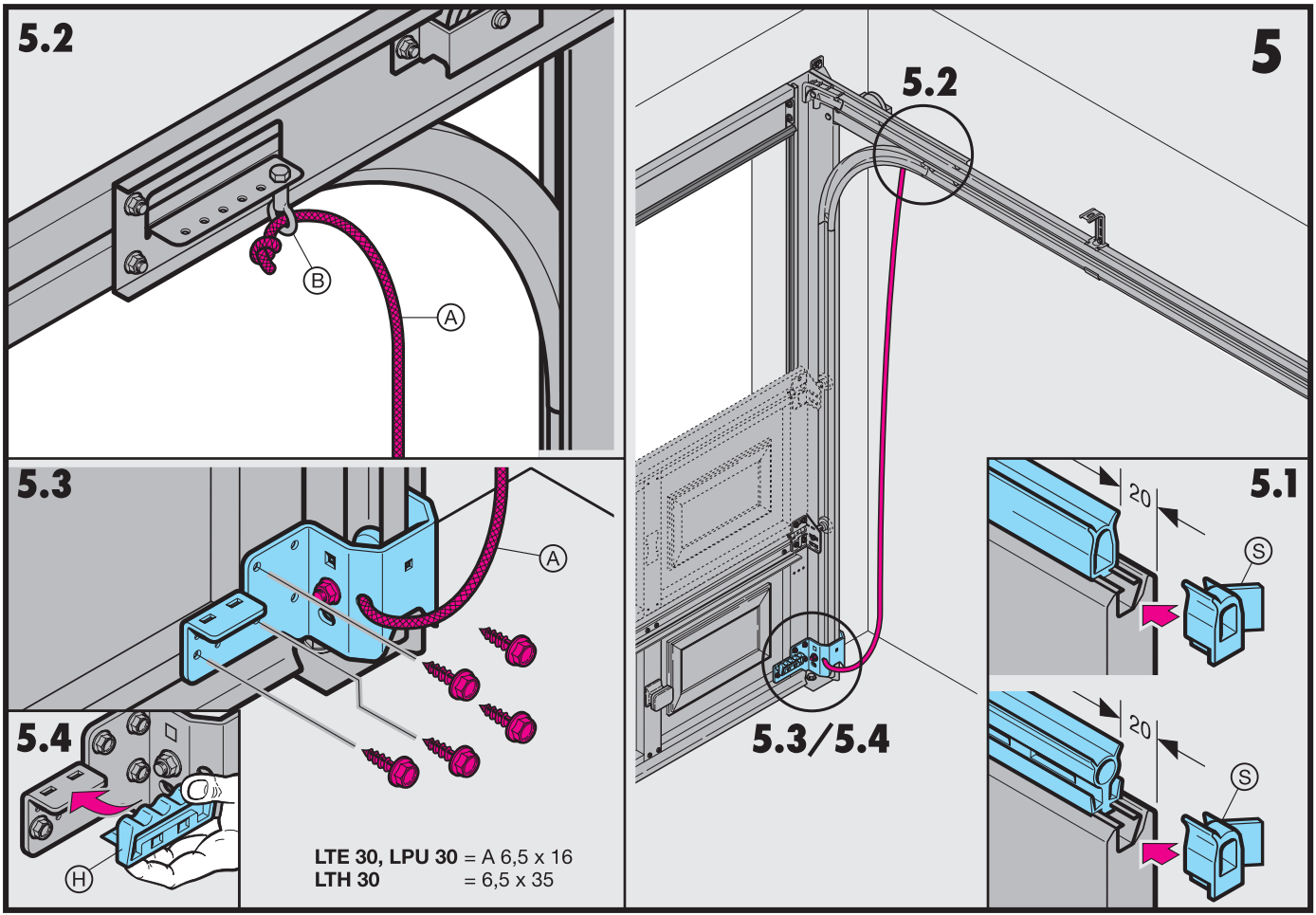
5.2
B
A
5
5.2
5.3
A
5.4
H
5.3/5.4
5.1
20
S
20
S
LTE 30, LPU 30 = A 6,5 x 16
LTH 30 = 6,5 x 35

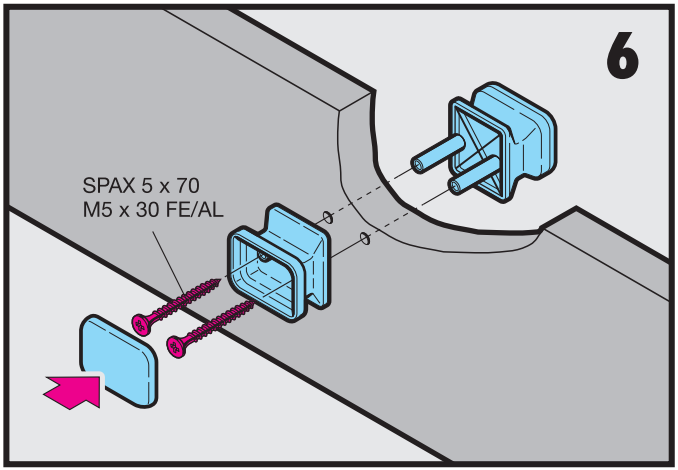
6
SPAX 5 x 70
M5 x 30 FE/AL

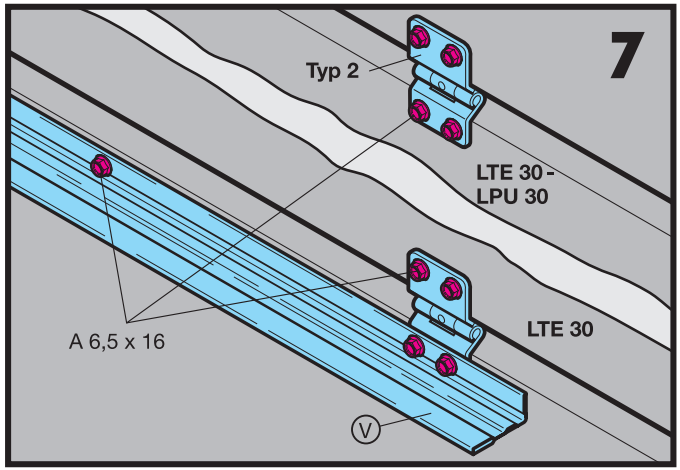
7
Typ 2
LTE 30 -
LPU 30
LTE 30
A 6,5 x 16
V

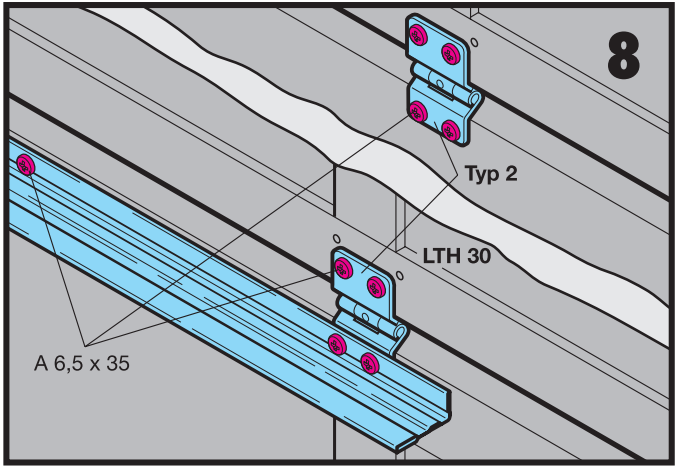
8
Typ 2
LTH 30
A 6,5 x 35

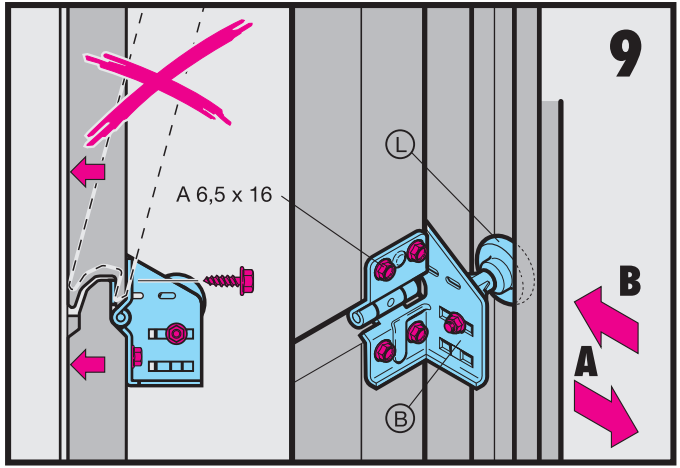
9
A 6,5 x 16
L
B
B
A

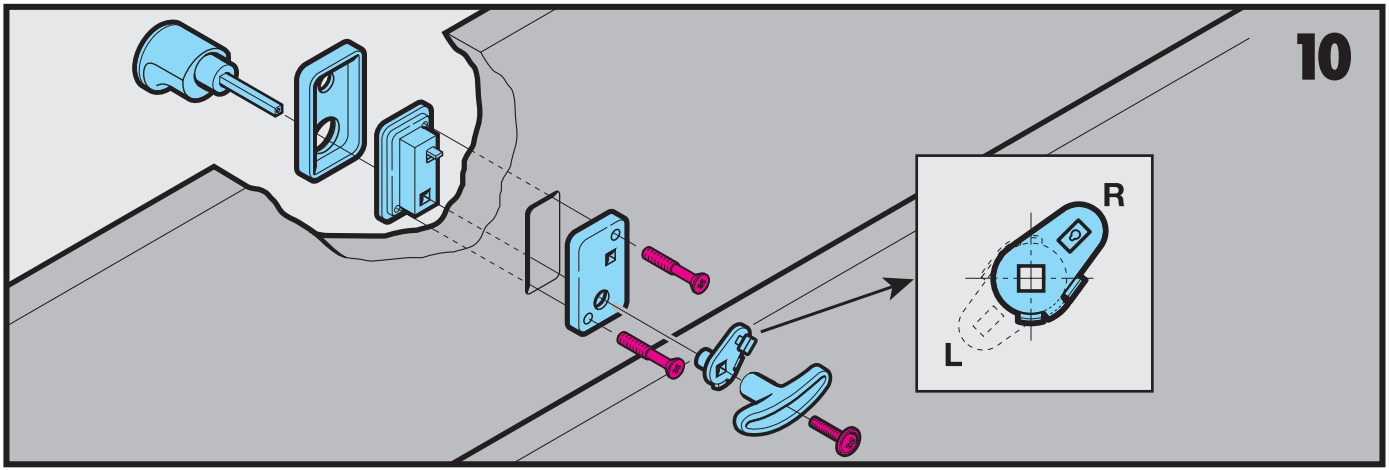
10
R
L

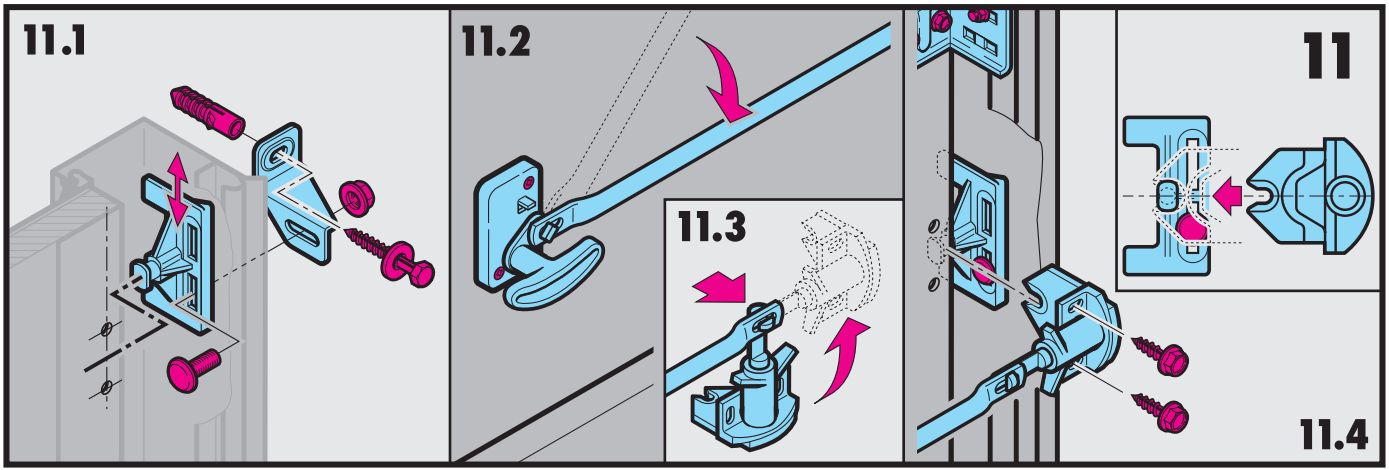
11.1
11.2
11.3
11
11.4

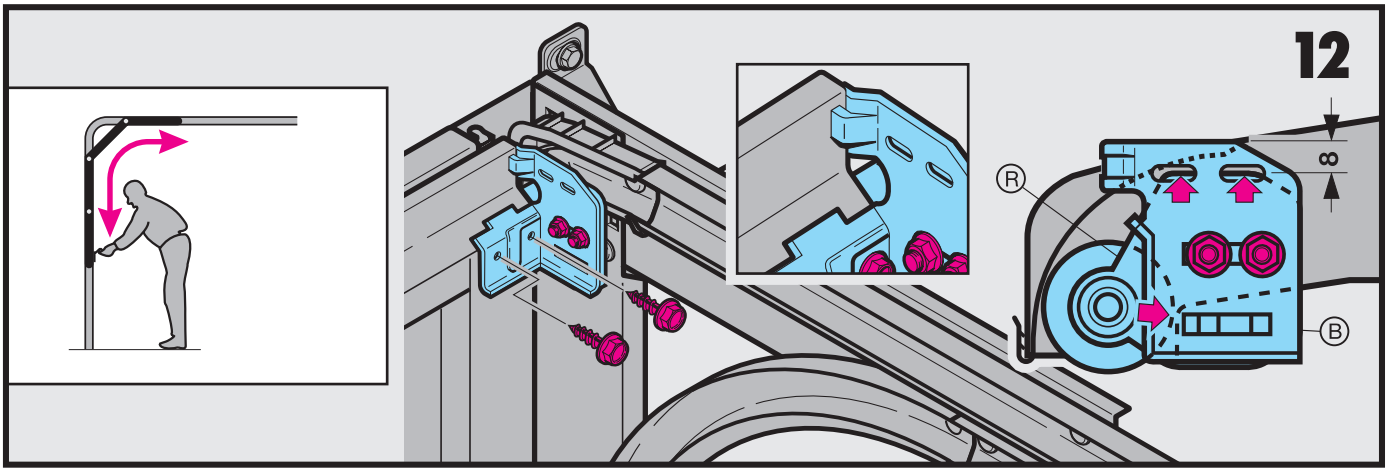
12
R
8
B

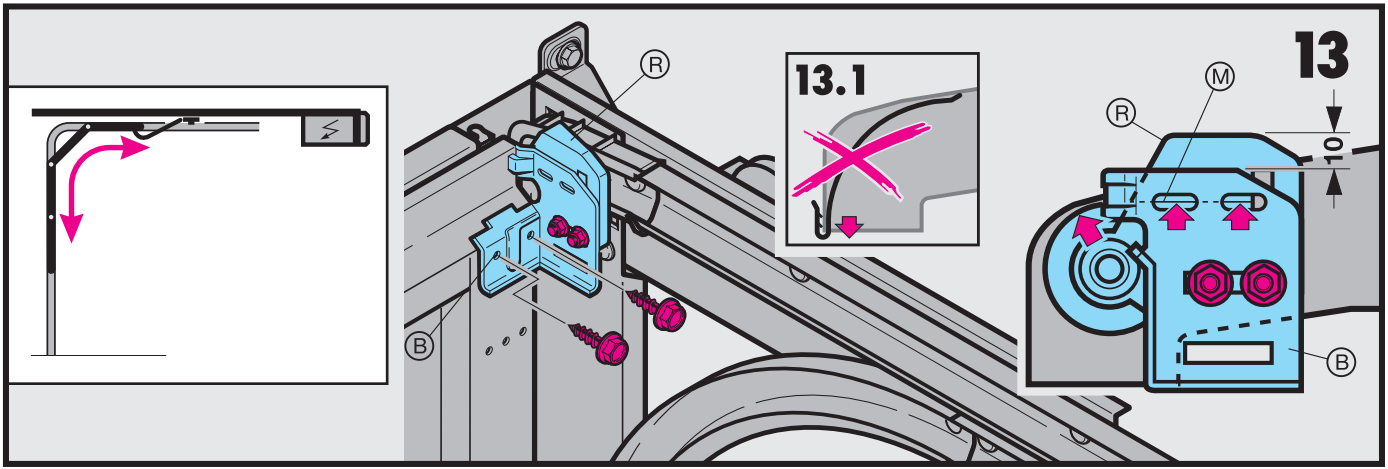
13
R
13.1
M
R
10
B
B

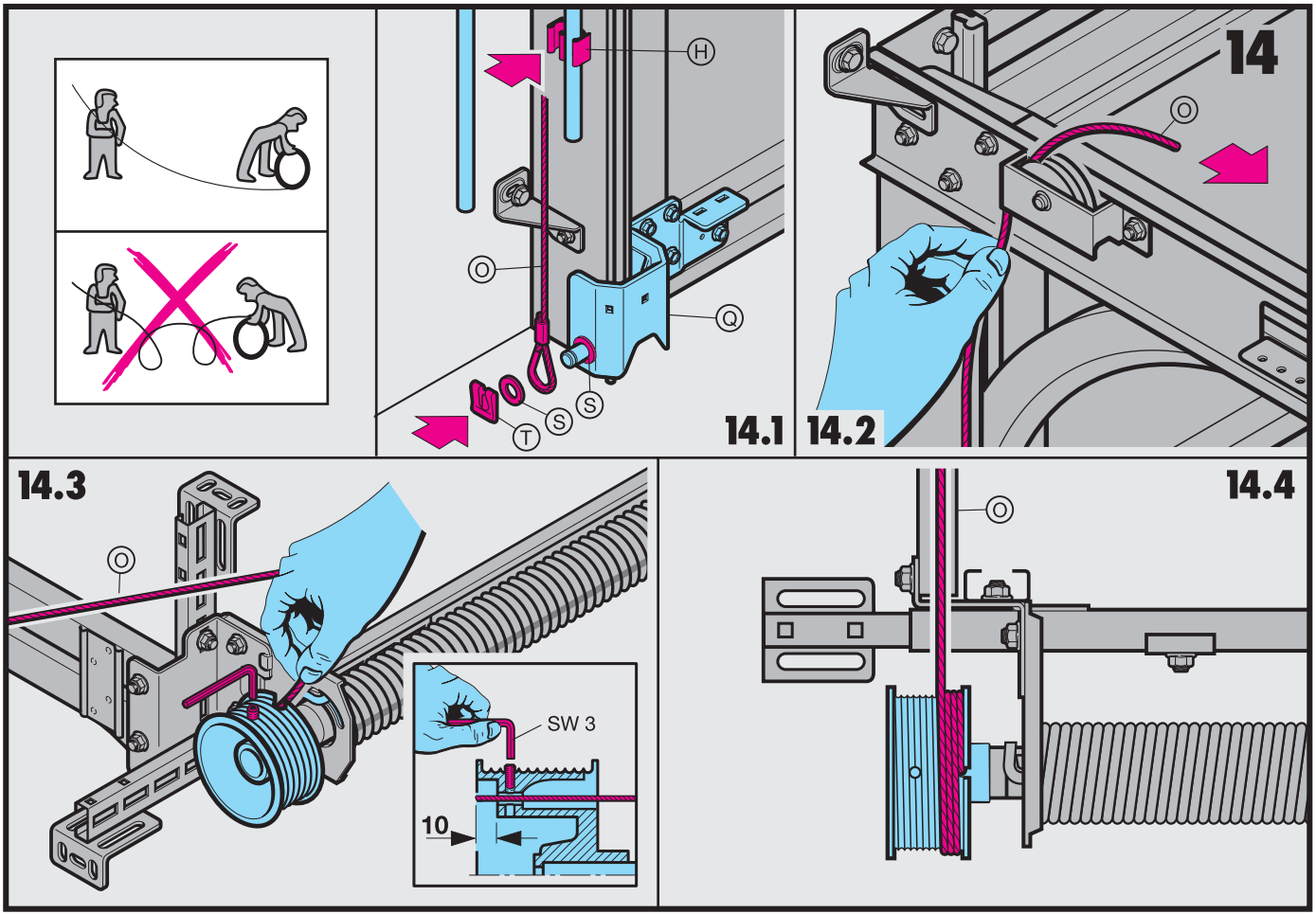
14
H
O
Q
S
S
T
14.1
14.2
14.3
SW 3
10
14.4

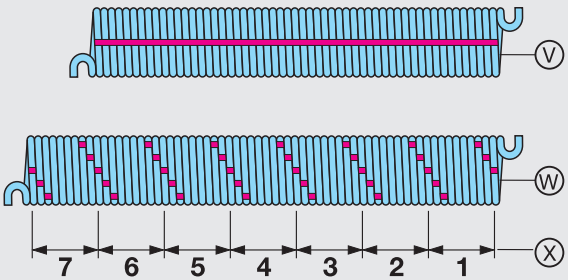

15

Baujahr	Auftrags Nr.
Typ	**Tor Nr.** / **Product. Nr.**
Flügelgewicht	**rechn. Federspannung**
N	Umdr.
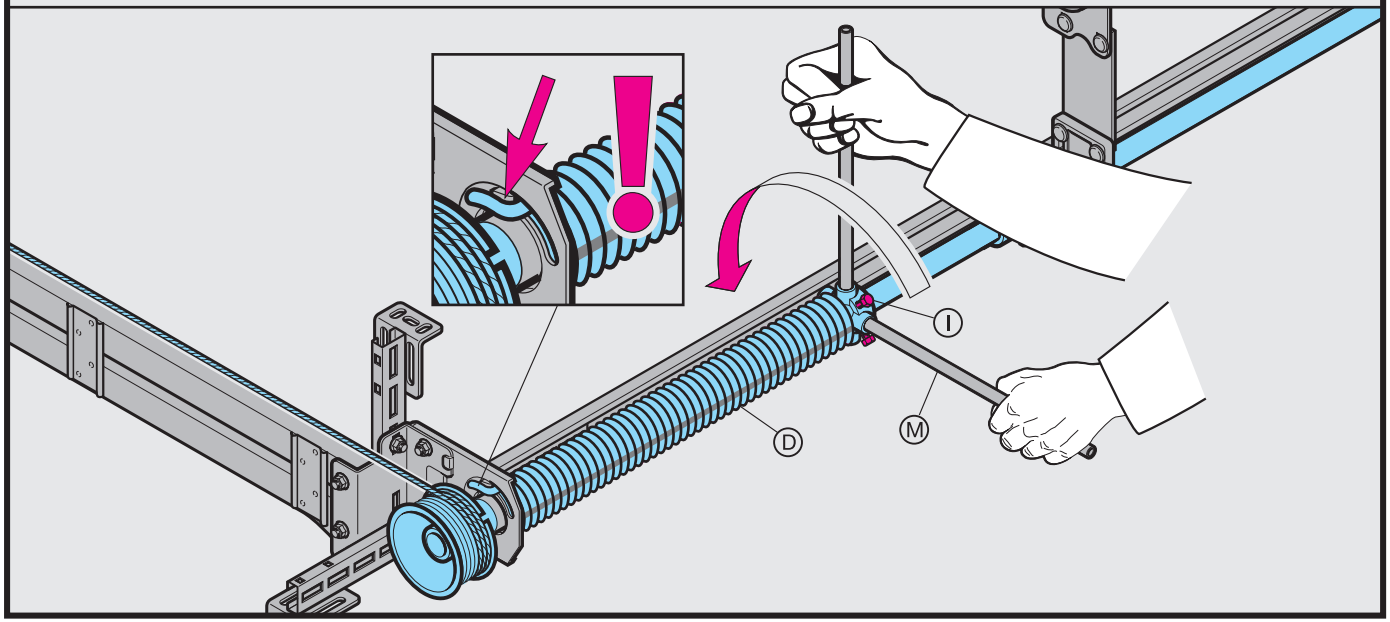
X